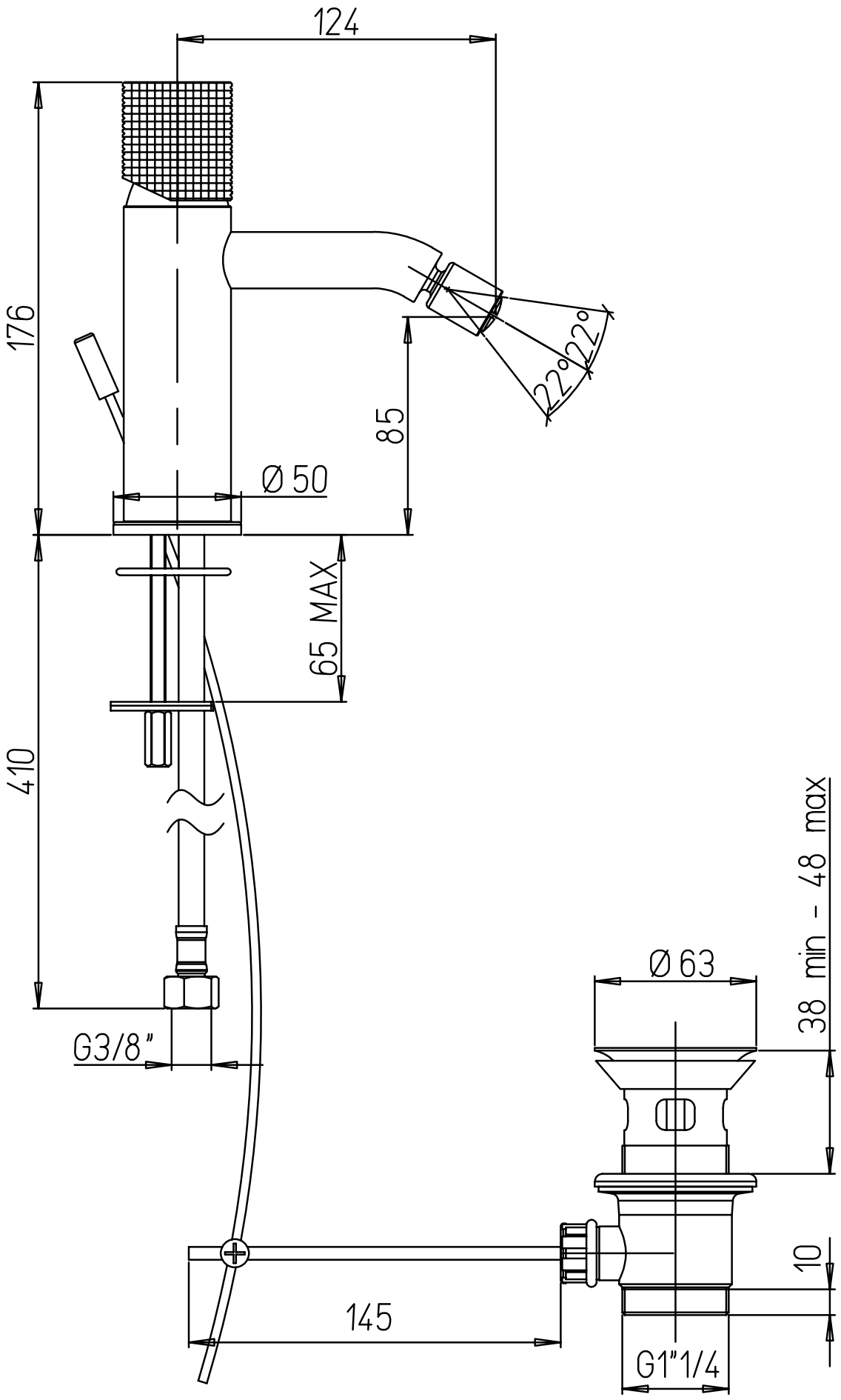
124
176
85
22°
22°
Ø 50
65 MAX
410
G3/8"
Ø 63
38 min - 48 max
10
145
G1"1/4